Bedienungsanleitung

Abisoliermaschine 120-2

Allgemeine Beschreibung

Verwenden Sie das Gerät nur nach sorgfältigem Lesen und Verstehen dieser Anleitung.

Die in den Warnhinweisen und Anleitungen verwendeten Begriffe „Gerät“ oder „Produkt“ beziehen sich auf die Abisoliermaschine. Dieses Handbuch unterstützt Sie bei der sicheren und effizienten Nutzung des Geräts. Das Produkt wurde nach höchsten Qualitätsstandards mit modernster Technologie gefertigt. Verwenden Sie das Gerät ausschließlich gemäß den Anweisungen und führen Sie regelmäßige Wartungen durch, um eine lange Lebensdauer und einen störungsfreien Betrieb sicherzustellen. Die technischen Daten entsprechen dem aktuellen Stand der Entwicklung; Änderungen im Zuge von Qualitätsverbesserungen bleiben vorbehalten. Diese Abisoliermaschine wurde von der J.L.Sun GmbH speziell entwickelt und ist für Hochspannungskabel sowie für Standardleitungen geeignet. Die Maschine zeichnet sich durch einfache Einstellung und Bedienung aus.

Technische Daten

Modell: 120-2

Abisolierbereich: 1,5 – 25 mm (linke Seite), 30 – 120 mm (rechte Seite)

Motorleistung: 2.2 kW/ 3 kW

Spannung: 380 - 400 V

GW/NW: 300 kg/ 265 kg

Produktsmaße: 810 mm (Länge) x 550 mm (Breite) x 1220 mm(Höhe)

Anschrift des Herstellers:

Senduo Recycle Machinery CO.,LTD.

Building 3, Huifeng Technology Industrial Zone

Fengjiang Street, Luqiao Town

Taizhou City Zhejiang China

EU Verantwortliche Person:

J.L.Sun GmbH

Hans-Meid-Str. 5

Pforzheim 75173 Deutschland

j_l_sun@yahoo.de

00491799410364

www.jlsun.de

Sicherheit bei der Verwendung

Lesen Sie alle Sicherheitshinweise und alle Anweisungen. Die Nichtbeachtung der Warnhinweise und Anweisungen kann zu einem elektrischen Schlag, Brand und/oder schweren Verletzungen oder sogar zum Tod führen.

Legende

Das Produkt entspricht den einschlägigen Sicherheitsnormen.

Lesen Sie vor dem Gebrauch die Gebrauchsanweisung.

Das Produkt muss recycelt werden.

WARNUNG! oder **VORSICHT!** oder **HINWEIS!** Anwendbar auf die gegebene Situation. (allgemeines Warnzeichen)

Tragen Sie einen Gehörschutz. Die Exposition gegenüber lautem Lärm kann zu Gehörverlust führen.

Schutzbrille tragen.

Tragen Sie eine Staubmaske (Schutz der Atemwege).

Es sind Schutzhandschuhe zu tragen.

Tragen Sie einen Kopfschutz.

Tragen Sie Fußschutz.

Wache benutzen.

Tragen Sie Schutzkleidung.

ACHTUNG! Drehende Teile, Verhedderungsgefahr!

ACHTUNG! Quetschgefahr für die Hände!

Halten Sie die Hände vom Messer fern, während das Gerät läuft. Tragen Sie bei der Wartung eine ANSI-geprüfte Schutzbrille, strapazierfähige Arbeitshandschuhe und eine Staubmaske bzw. ein Atemschutzgerät.

Nothalt!

Nur in Innenräumen verwenden.

HINWEIS! Die Zeichnungen in diesem Handbuch dienen nur zur Veranschaulichung und können in einigen Details vom tatsächlichen Produkt abweichen.

Elektrische Sicherheit

a) Der Stecker muss ohne Modifikation in die Steckdose passen. Veränderungen am Stecker sind unzulässig, da die Verwendung von Originalsteckern und passenden Steckdosen das Risiko eines elektrischen Schlags deutlich verringert.
b) Vermeiden Sie den Kontakt mit geerdeten Objekten wie Rohren, Heizkörpern, Boilern oder Kühlschränken. Der Kontakt mit geerdeten Geräten birgt ein erhöhtes Risiko für elektrische Schläge, insbesondere bei Feuchtigkeit, Regen oder nassen Oberflächen. Eindringendes Wasser kann sowohl das Gerät beschädigen als auch die Gefahr eines Stromschlags erhöhen.
c) Berühren Sie das Gerät niemals mit feuchten oder nassen Händen.
d) Verwenden Sie das Kabel ausschließlich bestimmungsgemäß. Verwenden Sie es nicht zum Tragen des Geräts oder zum Herausziehen des Steckers aus der Steckdose. Halten Sie das Kabel fern von Wärmequellen, Öl, scharfen Kanten und beweglichen Teilen. Beschädigte oder verknotete Kabel stellen ein erhebliches Risiko für elektrische Schläge dar.
e) Benutzen Sie das Gerät nicht, wenn das Netzkabel beschädigt ist oder sichtbare Verschleißerscheinungen aufweist. Ein defektes Kabel muss von einer qualifizierten Fachkraft oder einer autorisierten Kundendienststelle ersetzt werden.
f) Um einen Stromschlag zu vermeiden, dürfen Kabel, Stecker oder das Gerät selbst nicht in Wasser oder andere Flüssigkeiten eingetaucht werden. Verwenden Sie das Gerät nicht auf nassen Oberflächen.
g) Tauchen Sie das Gerät beim Reinigen niemals in Wasser oder andere Flüssigkeiten.
h) Verwenden Sie das Gerät nicht in sehr feuchten Umgebungen oder in direkter Nähe zu Wassertanks.

Sicherheit am Arbeitsplatz

a) Sauberkeit und Beleuchtung: Halten Sie den Arbeitsplatz stets sauber und gut beleuchtet. Ein unaufgeräumter oder schlecht beleuchteter Arbeitsplatz erhöht das Risiko von Unfällen. Arbeiten Sie umsichtig, beobachten Sie die Umgebung und nutzen Sie Ihren gesunden Menschenverstand.
b) Vermeidung explosionsgefährdeter Umgebungen: Betreiben Sie das Gerät niemals in explosionsgefährdeten Bereichen, z. B. in der Nähe von brennbaren Flüssigkeiten, Gasen oder Staub. Das Gerät kann Funken erzeugen, die Staub oder Dämpfe entzünden könnten.
c) Handeln bei Schäden oder Störungen: Schalten Sie das Gerät bei Schäden oder Funktionsstörungen sofort aus und melden Sie den Vorfall umgehend einem Vorgesetzten.
d) Unsicherheiten bei der Funktion: Wenden Sie sich bei Unsicherheiten zur Funktionalität des Geräts oder bei erkannten Schäden direkt an das Service-Center des Herstellers.
e) Reparaturen: Reparaturen dürfen ausschließlich von der Kundendienststelle des Herstellers durchgeführt werden. Versuchen Sie keinesfalls, das Gerät eigenständig zu reparieren.
f) Brandbekämpfung: Verwenden Sie im Falle eines Brandes einen Pulver- oder Kohlendioxid-Feuerlöscher (CO_2), der speziell für stromführende Geräte geeignet ist.
g) Einschränkung des Zutritts: Kindern und unbefugten Personen ist der Zugang zum Arbeitsplatz strikt untersagt, da Ablenkungen die Kontrolle über das Gerät gefährden können.

h) NOT-AUS-Schalter: Nutzen Sie den NOT-AUS-Schalter, wenn Verletzungs-, Unfall- oder Schadensgefahr besteht.
i) Sicherheitsetiketten: Überprüfen Sie regelmäßig die Lesbarkeit der Sicherheitsetiketten. Unleserliche Etiketten müssen umgehend ersetzt werden.
j) Aufbewahrung der Anleitung: Bewahren Sie dieses Handbuch sorgfältig auf. Bei Weitergabe des Geräts an Dritte ist die Bedienungsanleitung mitzugeben.
k) Verpackungselemente sicher lagern: Lagern Sie Verpackungsteile und kleine Montageteile an einem kindersicheren Ort.
l) Halten Sie das Gerät stets außer Reichweite von Kindern und Tieren.
m) Einhaltung zusätzlicher Anweisungen: Wenn das Gerät in Verbindung mit anderen Geräten verwendet wird, sind auch die Gebrauchsanweisungen der anderen Geräte zu beachten.

Eigenschutz

a) Verzicht bei Beeinträchtigungen: Benutzen Sie das Gerät nicht, wenn Sie müde oder krank sind oder unter dem Einfluss von Alkohol, Betäubungsmitteln oder Medikamenten stehen, die Ihre Fähigkeit zur sicheren Bedienung des Geräts erheblich beeinträchtigen könnten.
b) Qualifizierte Bedienung: Das Gerät darf nur von Personen bedient werden, die körperlich in der Lage sind, es sicher zu handhaben, die ordnungsgemäß geschult wurden, die diese Betriebsanleitung gelesen haben und die eine Unterweisung in Arbeitsschutz erhalten haben.
c) Konzentration und Aufmerksamkeit: Verwenden Sie bei der Arbeit mit dem Gerät Ihren gesunden Menschenverstand und bleiben Sie aufmerksam. Vorübergehender Konzentrationsverlust kann zu schweren Verletzungen führen.
d) Persönliche Schutzausrüstung: Tragen Sie die in Abschnitt 1 (Legende) empfohlene persönliche Schutzausrüstung. Die richtige und zugelassene Schutzausrüstung minimiert das Verletzungsrisiko erheblich.
e) Vermeidung von unbeabsichtigtem Start: Stellen Sie sicher, dass der Schalter auf der Position "OFF" steht, bevor Sie das Gerät an eine Stromquelle anschließen, um ein versehentliches Einschalten zu verhindern.
f) Balance und Stabilität: Überschätzen Sie Ihre Fähigkeiten nicht. Achten Sie auf eine stabile Haltung und Ihr Gleichgewicht, um eine bessere Kontrolle über das Gerät in unerwarteten Situationen zu gewährleisten.
g) Vermeidung von Gefahren durch lose Gegenstände: Tragen Sie keine weite Kleidung oder Schmuck, und halten Sie Haare, Kleidung und Handschuhe von den beweglichen Teilen fern. Lose Gegenstände können sich in den beweglichen Teilen verfangen und Verletzungen verursachen.
h) Entfernen von Werkzeugen: Stellen Sie sicher, dass alle Einstellwerkzeuge oder Schraubenschlüssel entfernt sind, bevor Sie das Gerät einschalten. Zurückgelassene Werkzeuge in beweglichen Teilen können zu Verletzungen führen.
i) Sicherheit von Kindern: Das Gerät ist kein Spielzeug. Kinder müssen stets beaufsichtigt werden, um sicherzustellen, dass sie das Gerät nicht verwenden oder damit spielen.

Sichere Verwendung des Geräts

a) Stellen Sie sicher, dass das Rad fest installiert ist, und verwenden Sie die für die jeweilige Aufgabe geeigneten Werkzeuge. Ein passendes Gerät erfüllt die vorgesehenen Aufgaben effizienter und sicherer.
b) Verwenden Sie das Gerät nicht, wenn der EIN/AUS-Schalter defekt ist. Geräte, die sich nicht zuverlässig ein- und ausschalten lassen, dürfen nicht betrieben werden und müssen repariert werden.
c) Trennen Sie das Gerät vor allen Einstellungs-, Reinigungs- und Wartungsarbeiten von der Stromversorgung, um das Risiko einer unbeabsichtigten Aktivierung zu minimieren.
d) Sicherer Aufbewahrungsort: Bewahren Sie das Gerät ungenutzt an einem sicheren Ort auf, fern von Kindern und Personen, die mit dem Gerät nicht vertraut sind oder die Bedienungsanleitung nicht gelesen haben.
e) Halten Sie das Gerät stets in einwandfreiem Zustand. Überprüfen Sie es vor jedem Gebrauch auf Schäden oder Defekte, insbesondere auf gerissene Teile oder andere Faktoren, die den sicheren Betrieb beeinträchtigen können. Lassen Sie beschädigte Geräte vor der Nutzung reparieren.
f) Lagern Sie das Gerät stets außerhalb der Reichweite von Kindern.
g) Reparaturen oder Wartungsarbeiten dürfen ausschließlich von qualifiziertem Fachpersonal und unter Verwendung von Originalersatzteilen durchgeführt werden, um die sichere Verwendung zu gewährleisten.
h) Entfernen Sie keine werkseitig angebrachten Schutzvorrichtungen, und lösen Sie keine Schrauben, um die Unversehrtheit des Geräts zu bewahren.
i) Überlasten Sie das Gerät nicht, um Überhitzung und Schäden an den Antriebselementen zu verhindern.
j) Berühren Sie keine beweglichen Teile oder Zubehörteile, es sei denn, das Gerät ist vollständig von der Stromversorgung getrennt.
k) Bewegen, verstellen oder drehen Sie das Gerät nicht während des Betriebs.
l) Lassen Sie das Gerät während des Betriebs nicht unbeaufsichtigt.
m) Reinigen Sie das Gerät regelmäßig, um die Ansammlung von hartnäckigem Schmutz zu vermeiden.
n) Arbeiten Sie immer nur an einem Werkstück zur gleichen Zeit.
o) Das Gerät ist kein Spielzeug. Kinder dürfen Reinigungs- oder Wartungsarbeiten nur unter Aufsicht eines Erwachsenen durchführen.
p) Es ist verboten, in die Struktur oder die Parameter des Geräts einzugreifen oder diese zu verändern.
q) Halten Sie das Gerät stets von Feuer- und Wärmequellen fern.
r) Decken Sie die Lüftungsöffnungen des Geräts nicht ab.
s) Stecken Sie niemals Finger oder Hände in die Kabel- oder Drahtschneidekanäle, solange das Gerät eingeschaltet ist.
t) Entfernen Sie nach jedem Gebrauch überschüssigen Staub, Schmutz, Fett oder andere Rückstände vom Gerät.

Anleitung zur Verwendung

Die Maschine ist zum Entfernen der Isolierung oder der äußeren Umhüllung von elektrischen Kabeln bestimmt. Der Benutzer haftet für alle Schäden, die durch eine nicht bestimmungsgemäße Verwendung des Geräts entstehen.

1. Struktur der Geräte

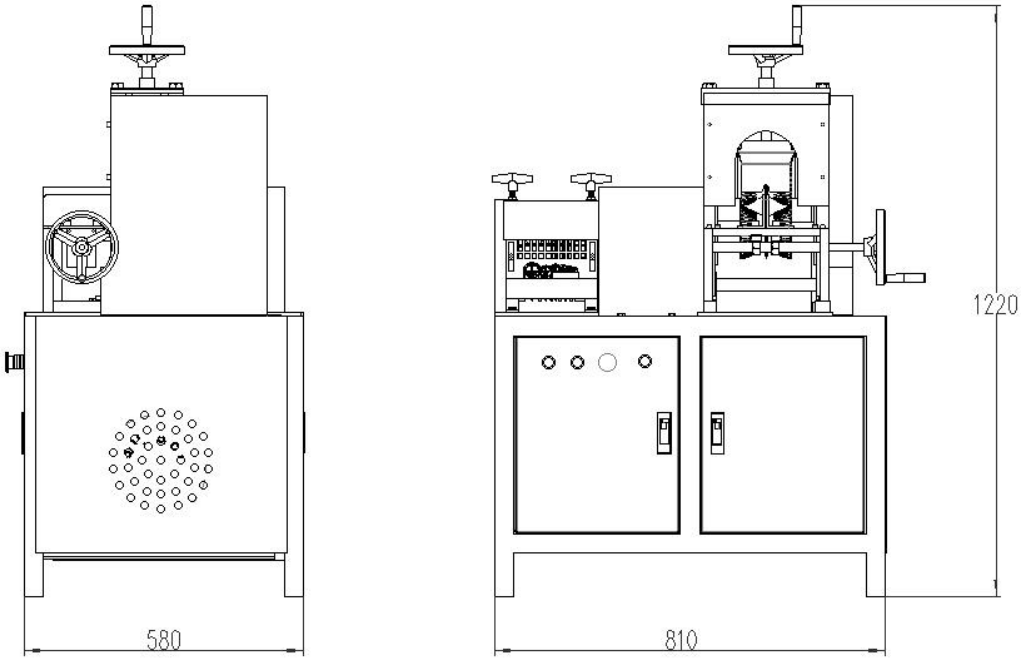

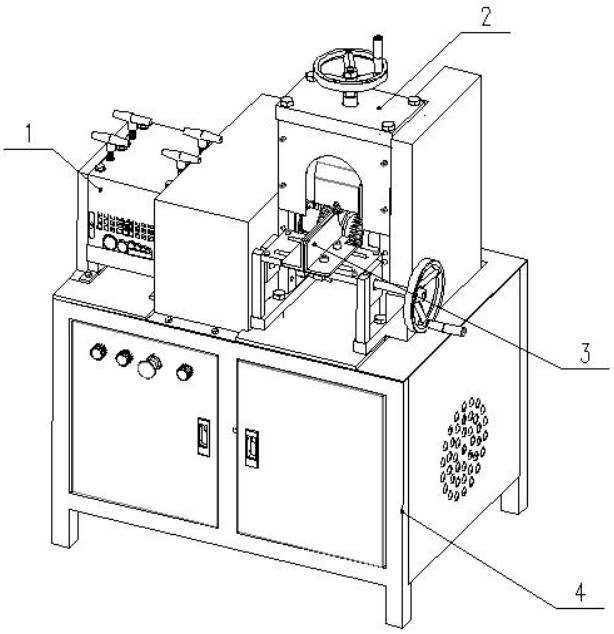

1- Abnehmbarer Teil für kleine Drahtbearbeitung
2- Einheit zum Abisolieren großer Drähte und Kabel
3- Bauteil der Eingangsplatine
4- Rack-Sektion

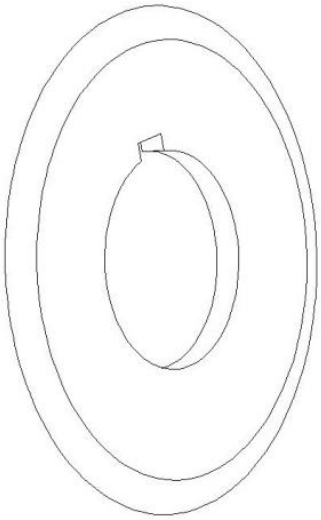

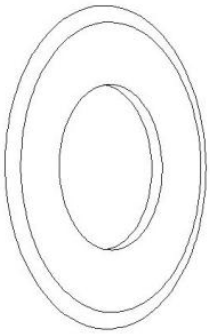

Runde Klinge mit Innenloch 46mm

Runde Klinge mit Innenloch 35mm

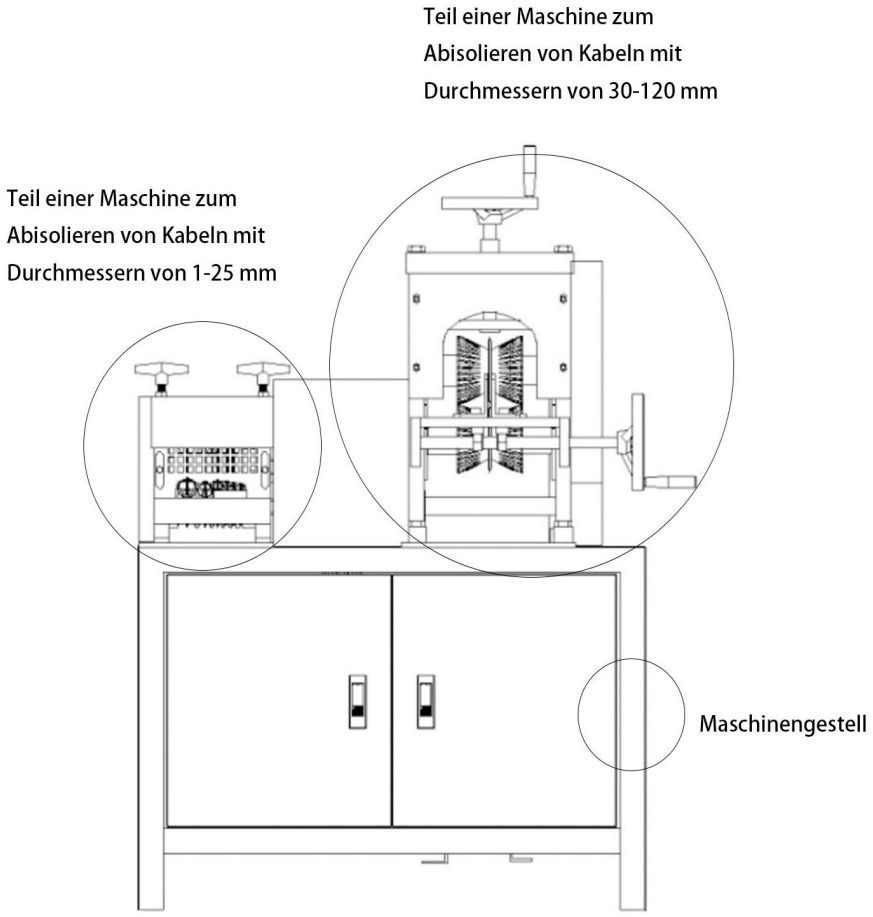

2. Vorbereitung für den Einsatz

Die Umgebungstemperatur darf 40°C nicht überschreiten. Die relative Luftfeuchtigkeit muss unter 85% liegen. Der Raum, in dem das Gerät verwendet wird, muss gut belüftet sein. Zwischen dem Gerät und Wänden oder anderen Gegenständen ist ein Mindestabstand von 10 cm einzuhalten. Das Gerät muss auf einer ebenen, stabilen, sauberen, feuerfesten und trockenen Fläche stehen. Es darf nicht in der Nähe von Kindern oder Personen mit eingeschränkten geistigen oder sensorischen Fähigkeiten verwendet werden. Der Netzstecker muss jederzeit zugänglich sein. Das Netzkabel muss geerdet sein und den technischen Angaben auf dem Produktetikett entsprechen.

3. Stromversorgung und Installation

3.1 Netzanschluss:

Die Maschine ist werkseitig mit einem 5-poligen CEE-Industriestecker (400 V, 3P+N+PE) ausgestattet. Schließen Sie die Maschine ausschließlich an eine geeignete und ordnungsgemäß installierte CEE-Steckdose an.

3.2 Elektrische Installation:

Die elektrische Installation und die Netzsteckdose müssen für die Anschlussleistung und den Nennstrom der Maschine geeignet sein. Die Angaben auf dem Typenschild und in den technischen Daten sind zu beachten.

3.3 Anschlussleitung:

Verwenden Sie keine ungeeigneten Adapter oder unterdimensionierten Verlängerungsleitungen. Die Anschlussleitung darf nicht beschädigt, gequetscht oder unsachgemäß verlängert werden.

3.4 Absicherung:

Der Netzanschluss muss durch eine geeignete Überstromschutzeinrichtung abgesichert sein. Die erforderliche Absicherung richtet sich nach den technischen Daten der Maschine und den örtlichen Installationsbedingungen. Elektrische Installationsarbeiten dürfen nur von einer Elektrofachkraft durchgeführt werden.

4. Überprüfung der Klinge

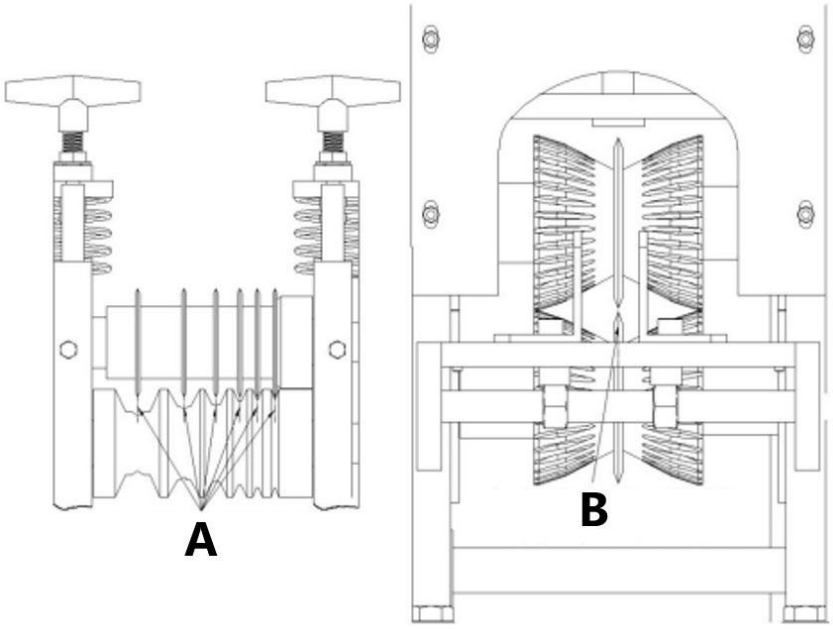

A - Die Mittelpunkte der Schneidkanten jedes Messers sind auf die Mittelpunkte der jeweiligen V-förmigen Rillen ausgerichtet.
B - Die Mitte des oberen und des unteren Flügels sollten aufeinander ausgerichtet sein.

5. Kabelzuführung

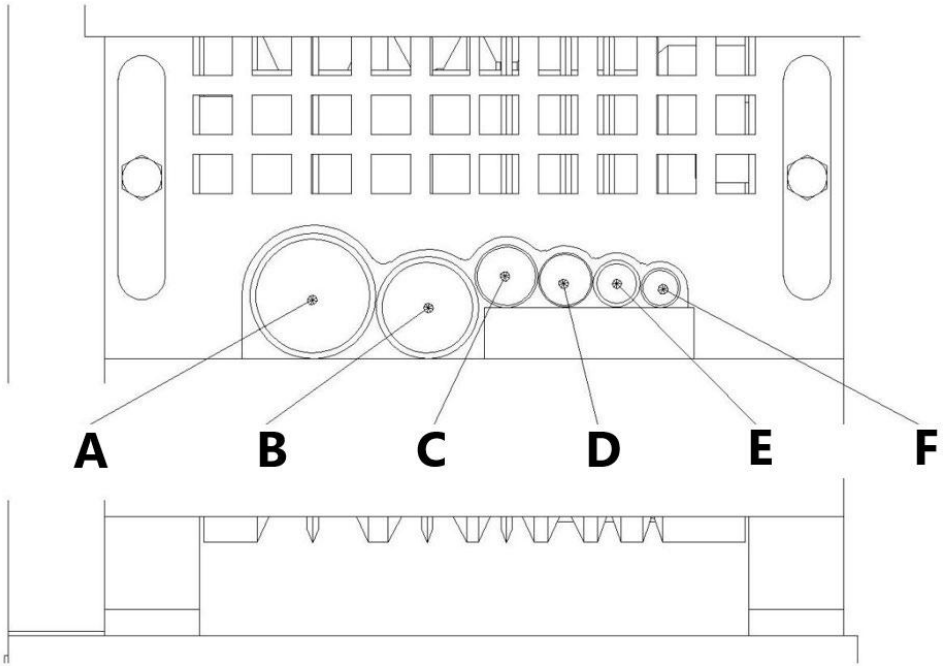

A Φ 20-25 mm **B** Φ 15-19 mm **C** Φ 12-14 mm **D** Φ 9-11 mm **E** Φ 5-8 mm **F** Φ 1,5-4 mm

Abisolieren ϕ 1-25 mm

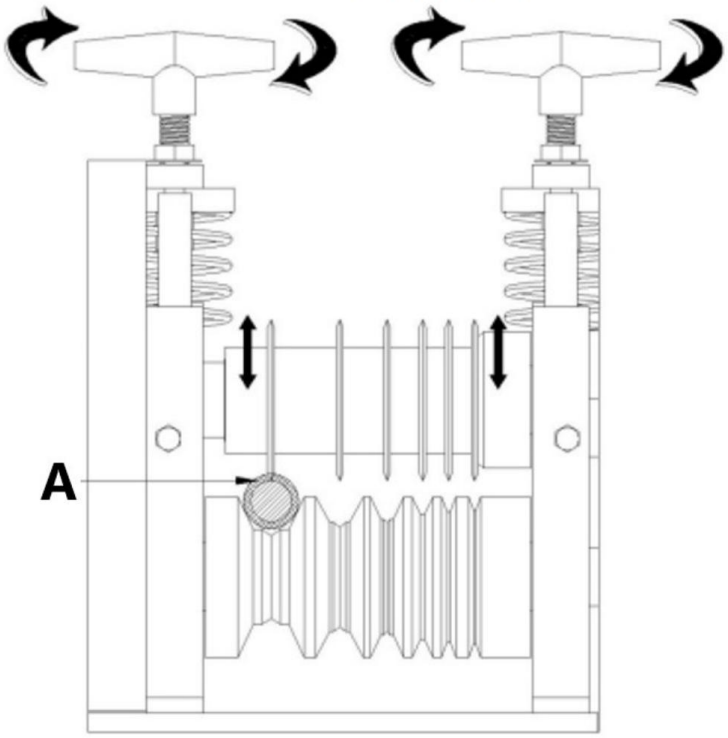

A - Je nach Durchmesser der zu bearbeitenden Drähte ist die Höhe der Klingen durch gleichzeitiges Drehen der beiden Griffschrauben in die gleiche Richtung einzustellen, damit die Maschine nur die äußere Isolierung entfernen und den inneren Kupferdraht nicht beschädigen kann.

Abisolieren ϕ 30-120 mm

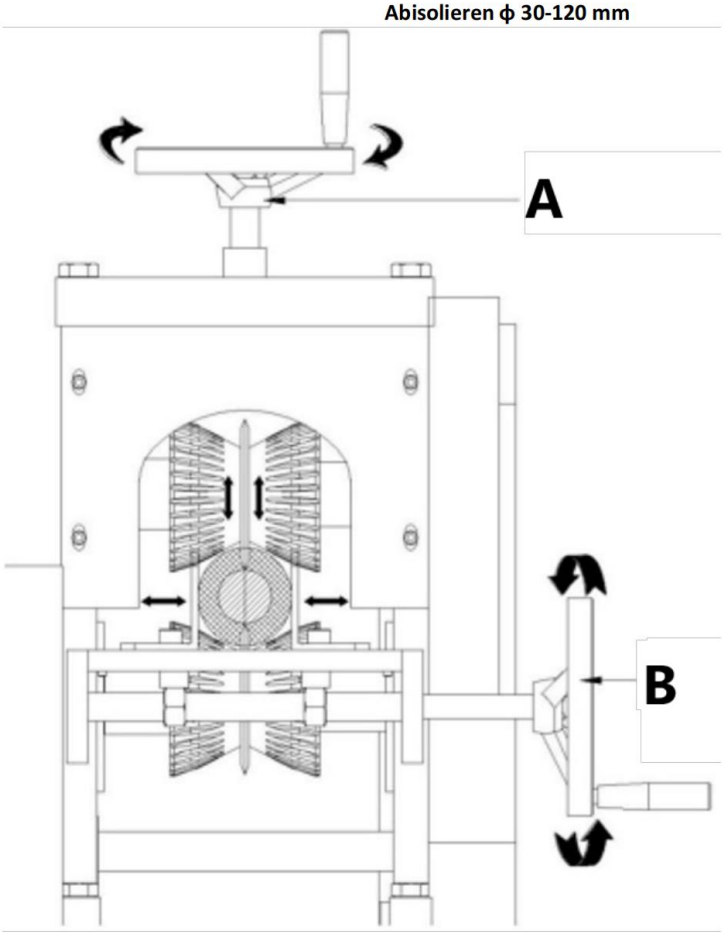

A - Einstellknopf für die Klinge
B - Einstellknopf für die Eintrittsplatte

⚠ Halten Sie Ihre Hände stets vom laufenden Gerät fern. Stoppen Sie die Maschine vollständig, bevor Sie Inspektionen, Wartungsarbeiten oder Fehlerbehebungen durchführen. Berühren Sie die Klinge niemals direkt, um Verletzungen der Hände zu vermeiden.

6. Verwendung des linken Teils für kleine Kabel (ϕ 1-25 mm)

6.1 Vorbereitung und Betrieb:

- Starten Sie den Motor und überprüfen Sie, ob das Gerät normal läuft.
- Beim Abisolieren darf sich niemand auf der Seite des Maschinenausgangs befinden.
- Überprüfen Sie den Durchmesser der Gummi- und Kunststoffkabel und führen Sie diese einzeln ein.

6.2 Schutz der Klinge:

- Schneiden Sie den Stecker der Kabel vor dem Zuführen ab, um Beschädigungen oder Absplittern der Klinge zu vermeiden.

6.3 Korrektur bei tiefen oder gebrochenen Drähten:

- Spannung anpassen: Stellen Sie den Druck der M12-Schraubgriffe auf beiden Seiten der Messerwelle ein (siehe P1).
- Kabelposition prüfen: Vergewissern Sie sich, dass das Kabel beim Zuführen richtig verlegt ist (siehe P2).
- Klinge schärfen: Nutzen Sie einen speziellen Ölstein, um die Klinge auf eine moderate Schärfe zu bringen.

6.4 Lösung bei unvollständiger Trennung von Gummi und Kupferdraht:

- Rändelung der oberen Welle: Schleifen Sie die obere Welle leicht mit einem Ölstein, aber nicht übermäßig.
- Federdruck erhöhen: Ziehen Sie den Druck an, bis der Draht korrekt verarbeitet wird.
- Spalt einstellen: Reduzieren Sie den Spalt zwischen der oberen und unteren Welle auf 0,3–0,6 mm, wenn der Drahtdurchmesser zu klein ist.

7. Verwendung für größere Kabel (ϕ 30-120 mm)

7.1 Start und Vorbereitung:

- Schalten Sie den Motor ein, indem Sie den Schalter auf ON stellen, und prüfen Sie, ob die Maschine ordnungsgemäß läuft.
- Achten Sie darauf, dass sich niemand auf der Ausgangsseite der Maschine befindet.
- Kontrollieren Sie, ob die passenden Eingangslöcher für das zu bearbeitende Kabel eingestellt sind.

- Legen Sie das Kabel in einem Stück ein. Schneiden Sie den Kabelanfang vor dem Einlegen an, um Lücken an den Klingen zu vermeiden.

7.2 Kabelbefestigung:

- Befestigen Sie das Kabel zunächst manuell mit dem Griffeinsteller (siehe P3).
- Stellen Sie sicher, dass das Kabel die untere Welle berührt und sich mittig in der Verzahnung der Welle befindet.

7.3 Einstellung der oberen Welle:

- Justieren Sie die obere Welle mit der Griffeinstellung (siehe P4), sodass sie nach unten bewegt wird und das Kabel berührt.
- Verstellen Sie die obere Welle stufenweise, um die Lebensdauer der Klinge zu verlängern.

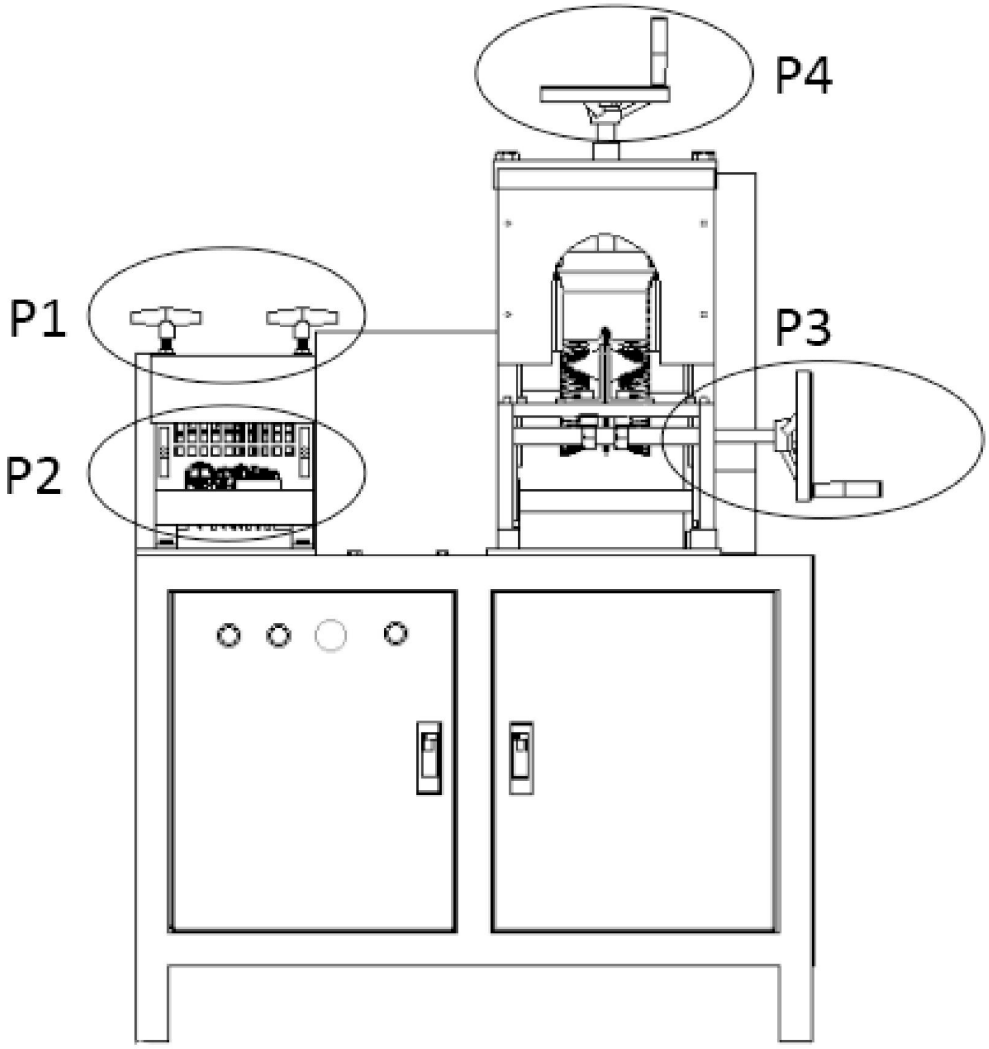

8. Reinigung und Wartung

a) Ziehen Sie den Netzstecker und lassen Sie das Gerät vollständig abkühlen, bevor Sie es reinigen, einstellen, Zubehörteile austauschen oder wenn es nicht benutzt wird. Warten Sie, bis alle rotierenden Elemente vollständig zum Stillstand gekommen sind.
b) Verwenden Sie für die Reinigung der Oberfläche nur nicht ätzende Reinigungsmittel.
c) Stellen Sie sicher, dass alle Teile nach der Reinigung vollständig getrocknet sind, bevor Sie das Gerät wieder verwenden.
d) Lagern Sie das Gerät an einem trockenen, kühlen Ort, geschützt vor Feuchtigkeit und direkter Sonneneinstrahlung.
e) Besprühen Sie das Gerät nicht mit Wasser und tauchen Sie es nicht in Wasser ein.
f) Vermeiden Sie, dass Wasser durch die Öffnungen im Gehäuse ins Innere des Geräts gelangt.
g) Reinigen Sie die Lüftungsöffnungen mit einer Bürste und Druckluft.
h) Führen Sie regelmäßige Inspektionen durch, um die technische Leistungsfähigkeit des Geräts zu überprüfen und eventuelle Schäden festzustellen.
i) Verwenden Sie zur Reinigung ein weiches, leicht feuchtes Tuch.
j) Benutzen Sie keine scharfen oder metallischen Gegenstände wie Drahtbürsten oder Metallspatel zur Reinigung, da diese die Oberfläche des Geräts beschädigen können.
k) Vermeiden Sie die Verwendung von säurehaltigen Substanzen, medizinischen Reinigungsmitteln, Verdünnern, Kraftstoffen, Ölen oder anderen chemischen Substanzen, da diese das Gerät beschädigen könnten.

Mehr Wartungs- und Reparaturvideos finden Sie auf unserer Webseite: www.jlsun.de

9. Entsorgung von Altgeräten

Dieses Gerät darf nicht über den Hausmüll entsorgt werden. Geben Sie es bei einer geeigneten Recycling- oder Sammelstelle für Elektro- und Elektronikgeräte ab. Beachten Sie das Symbol auf dem Produkt, in der Gebrauchsanweisung oder auf der Verpackung.
Die bei der Herstellung des Geräts verwendeten Kunststoffe können gemäß ihrer Kennzeichnung recycelt werden. Durch Recycling leisten Sie einen wichtigen Beitrag zum Umweltschutz.
Kontaktieren Sie Ihre örtlichen Behörden, um weitere Informationen zu verfügbaren Recyclinganlagen in Ihrer Nähe zu erhalten.

10. Garantiebedingungen

1.Garantieversprechen
J.L.Sun GmbH gewährt auf dieses Produkt eine freiwillige Herstellergarantie von 24 Monaten („ Garantie “). Diese Garantie gilt zusätzlich zu Ihren gesetzlichen Mängelrechten (Gewährleistung), welche durch diese Garantie nicht eingeschränkt werden.
2. Garantiedauer

24 Monate ab Kauf-/ Lieferdatum gemäß Rechnung/Beleg.

3. Garantieleistung

Bei Material- oder Herstellungsfehlern unter normaler Verwendung und Wartung leisten wir nach unserer Wahl kostenlose Reparatur oder Ersatz (gleich- oder höherwertig).

4. Ausschlüsse

Nicht von der Garantie abgedeckt sind:

a) Verschleißteile und deren regulärer Verschleiß (Klingen, Riemen, kleine Zahnräder);

b) Schäden durch unsachgemäße Bedienung, falsche Anwendung, mangelnde Wartung oder Überlastung/ Zweckentfremdung;

c) Nichtbeachtung der Anleitung (Montage, Justage, Reinigung, Schmierung usw.);

d) Verwendung nicht freigegebener Zubehör-/ Verbrauchsteile;

e) Eingriffe, Umbauten oder Reparaturen durch nicht autorisierte Personen;

f) Äußere Einwirkungen/ Unfälle (Sturz, Schlag, Flüssigkeitseintritt, Fremdkörper, Korrosion) und höhere Gewalt (z. B. Blitzschlag, Überspannung);

g) Normale Gebrauchsspuren (optische Mängel), betriebsübliche Geräusche/ Vibrationen ohne Funktionsbeeinträchtigung.

5. Vorgehen im Garantiefall

Kontaktieren Sie uns unter j_l_sun@yahoo.de mit: Kaufbeleg, Modell- und Seriennummer, Fehlerbeschreibung sowie Fotos/ Videos (falls vorhanden).

6. Reparatur/ Ersatz

Wir können reparieren, durch ein gleichwertiges Gerät/Teil ersetzen oder in Ausnahmefällen den Kaufpreis erstatten. Ersatzteile können neu oder gleichwertig aufgearbeitet sein. Die Reparatur/der Ersatz verlängert die ursprüngliche Garantiedauer nicht; für ersetzte Teile gilt jedoch mindestens 90 Tage Funktionsgarantie oder die Restgarantie (je nachdem, was länger ist).

7. Kosten & Versand

Innerhalb des Garantiestatus tragen wir die Reparaturkosten. Versandweg und (Rück-)Versandkosten erfolgen nach vorheriger Abstimmung. Außerhalb der Garantie trägt der Kunde Prüf-/ Reparatur- und Versandkosten.

Anhang A - Elektrische Schaltpläne

ST-120-1 Abisoliermaschine - elektrischer Schaltplan

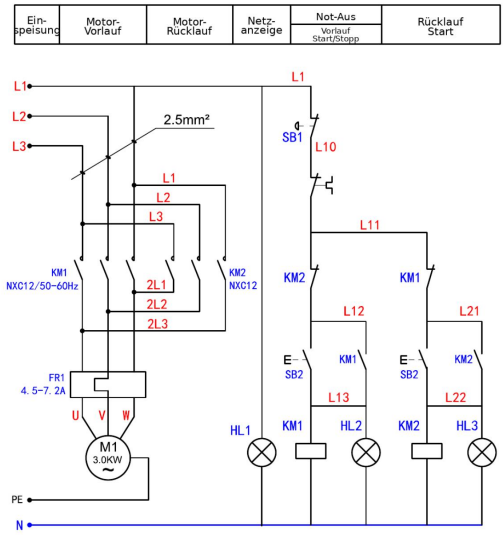

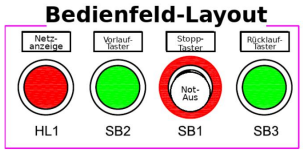

Entwurf	Zheng Zilai	**Firma**	Taizhou Senduo Umwelttechnik Co., Ltd.
Prüfung	Yu Zhiyong	**Gerät**	ST-120-1 Abisoliermaschine AC 380 V
Freigabe	Yu Zhiyong	**Zeichnungsnr. / Seite**	V. SD-ST-120-1/2603